Stormklapventil
Storm valve
Sturmklappe

Vertikal - Vertical - Vertikal

AT
TYPE PHH 597

DN 40 - DN 200

Flangetilslutning PN 10

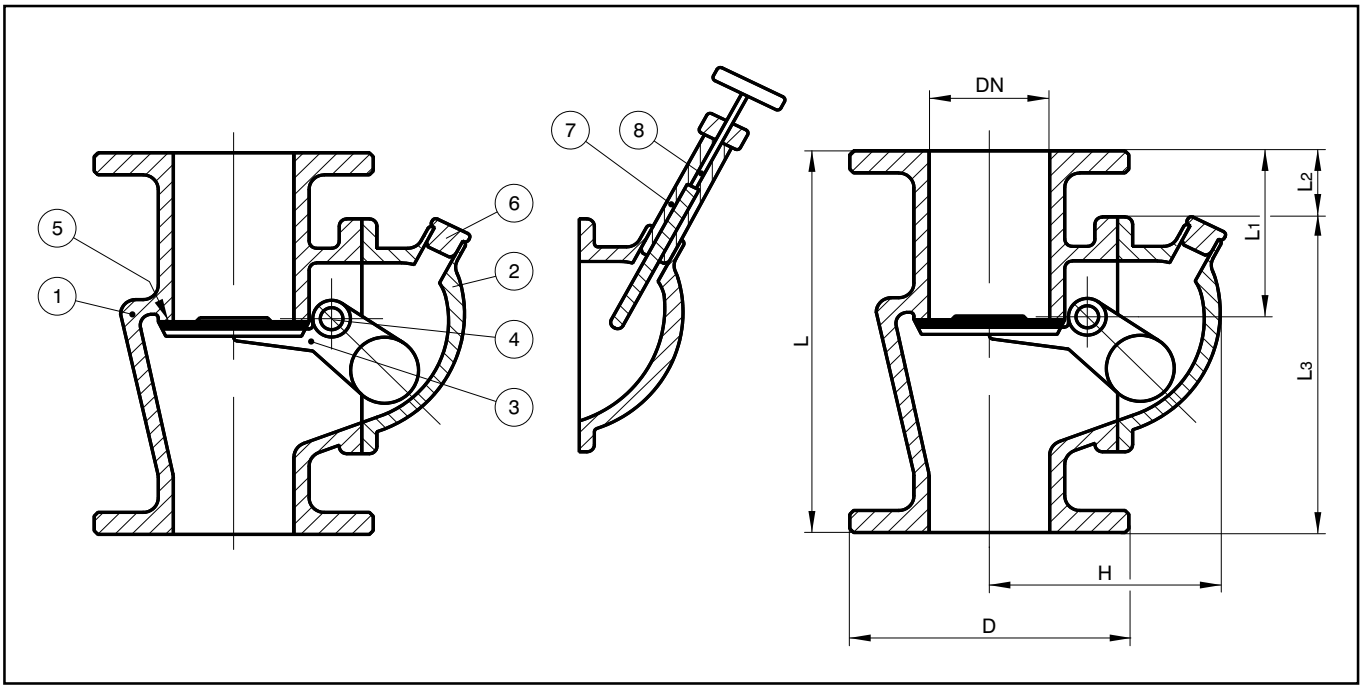

Pos.	Komponent	Materiale	Part	Material	Teil	Werkstoffe
1	Hus	Rødgods Rg 5	Body	B.S.1400:1961 LG 2-C	Gehäuse	G-CuSn5 PbZn
2	Dæksel	Rødgods Rg 5	Cover	B.S.1400:1961 LG 2-C	Deckel	G-CuSn5 PbZn
3	Klap	Rødgods Rg 5	Flap	B.S.1400:1961 LG 2-C	Klappe	G-CuSn5 PbZn
4	Aksel	Specialmessing	Axel	Special brass	Welle	Sondermessing
5	Pakning	NBR	Sealing	NBR	Dichtung	NBR
6	Prop	Specialmessing	Plug	Special brass	Stopfen	Sondermessing
	Med spærreanordning		With locking device		Mit Feststellvorrichtung	
7	Gevindprop	SM 2065	Thread plug	SM 2065	Gewindsstopfen	SM 2065
8	Spindel	SM 2065	Stem	SM 2065	Spindel	SM 2065

DN	Trykklasse Pressure class Drückstufen PN	D	L	H	L_1	L_2	L_3	Vægt Weight Gewicht kg	Max. temp. Max. temp. Max. temp. °C	Prøvetryk [bar] Test pressure [bar] Prüfdruck [bar] Åben (vand) Open (water) Offen (Wasser)	Lukket (luft) Closed (air) Geschlossen (Luft)
40	1	150	180	85	72	28	152	10	80	5	2
50	1	165	200	123	89	34	166	13	80	5	2
65	1	185	240	139	104	38	202	16	80	5	2
80	1	200	260	145	119	40	220	24	80	5	2
100	1	220	300	165	134	43	257	30	80	5	2
125	1	250	350	200	154	53	297	40	80	5	2
150	1	285	400	223	154	60	340	62	80	5	2
200	1	340	500	335	200	70	430	106	80	5	2

Ret til ændringer forbeholdes. 04.2012