Stormklapventil
Storm valve
Sturmklappe

Horisontal - Horizontal - Horizontal

AT
TYPE PHH 595

DN 40 - DN 200

Flangetilslutning PN 10

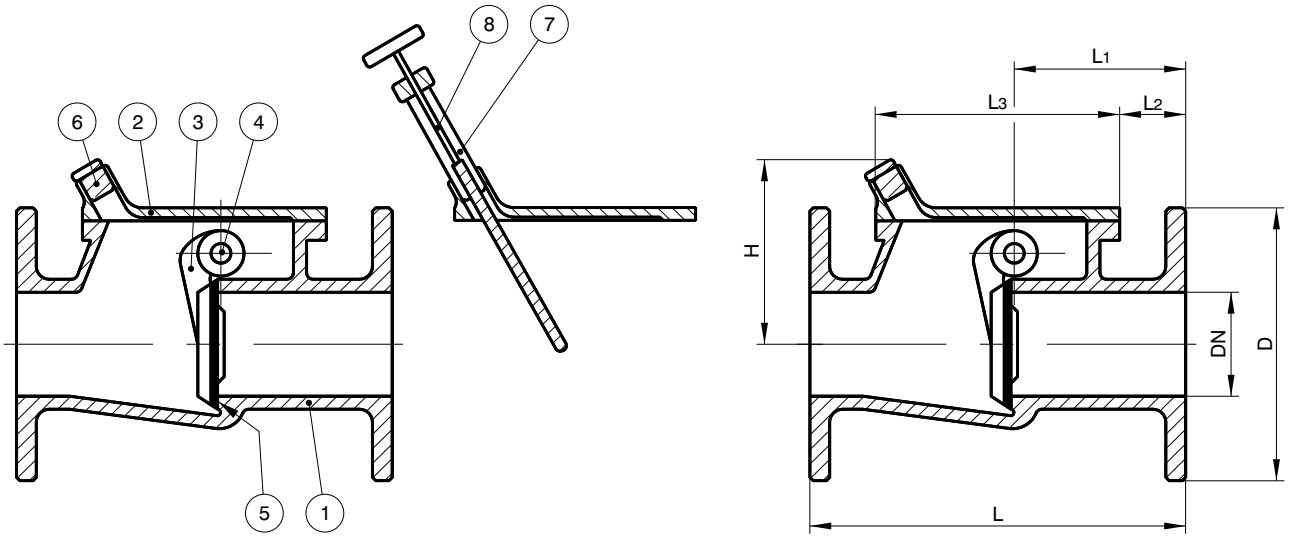

Pos.	Komponent	Materiale	Part	Material	Teil	Werkstoffe
1	Hus	Rødgods Rg 5	Body	B.S.1400:1961 LG 2-C	Gehäuse	G-CuSn5 PbZn
2	Dæksel	Rødgods Rg 5	Cover	B.S.1400:1961 LG 2-C	Deckel	G-CuSn5 PbZn
3	Klap	Rødgods Rg 5	Flap	B.S.1400:1961 LG 2-C	Klappe	G-CuSn5 PbZn
4	Aksel	Specialmessing	Axel	Special brass	Welle	Sondermessing
5	Pakning	NBR	Sealing	NBR	Dichtung	NBR
6	Prop	Specialmessing	Plug	Special brass	Stopfen	Sondermessing
	Med spærreanordning		With locking device		Mit Feststellvorrichtung	
7	Gevindprop	SM 2065	Thread plug	SM 2065	Gewindsstopfen	SM 2065
8	Spindel	SM 2065	Stem	SM 2065	Spindel	SM 2065

DN	Trykklasse Pressure class Drückstufen PN	D	L	H	L_1	L_2	L_3	Vægt Weight Gewicht kg	Max. temp. Max. temp. Max. temp. °C	Prøvetryk [bar] Test pressure [bar] Prüfdruck [bar] Åben (vand) Open (water) Offen (Wasser)	Lukket (luft) Closed (air) Geschlossen (Luft)
40	1	150	180	75	72	28	100	9	80	5	2
50	1	165	200	80	89	34	130	13	80	5	2
65	1	185	240	95	104	38	155	15	80	5	2
80	1	200	260	100	119	40	187	21	80	5	2
100	1	220	300	108	134	43	207	27	80	5	2
125	1	250	350	125	154	53	239	35	80	5	2
150	1	285	400	145	154	60	300	50	80	5	2
200	1	340	500	200	200	70	370	86	80	5	2

Ret til ændringer forbeholdes. 04.2012